TEMPORIZZATORE ELETTRONICO MULTIFUNZIONE, MULTITENSIONE, MULTIFREQUENZA

ELECTRONIC MULTIFUNCTION, MULTIVOLTAGE, MULTIFREQUENCE TIMER

tecno switch
keep control

CONFORME ALLE NORME

IN CONFORMITY WITH NORMATIVES

EU 2015/863 ROHS-2011/65/EU, 2014/30/EU, 2014/35/EU, EN60669-1, EN60669-2-3, EN60730-2-7, EN60730-1

RoHS | IP20 | -10°C +50°C

- Alimentazione multi-tensione 12…240 Vac / Vdc
- Frequenza nominale 50-60 Hz
- Range operativo frequenza 0-500 Hz
- L'ingresso pulsante esterno accetta segnali con tensione 12…240 Vac/Vdc
- Compatibilità con sensori NPN o PNP
- Autoconsumo 0,5 W
- Elevata stabilità e precisione nelle temporizzazioni
- Uscita relè a contatto pulito
- Configurazione contatti 1 contatto in scambio (SPDT)
- Portata contatti 10 A – 250 Vac.
- Circuito interno operante a bassa tensione per garantire la massima sicurezza
- Installazione su guida DIN da 35 mm
- Ingombro 1 modulo DIN
- Morsetti di collegamento a vite con serraggio a carrello
- Sezione conduttori da 0,3 a 2.5 mm^2
- Coppia di serraggio 0,8 Nm
- Scocca in ABS autoestinguente V0
- Pulsanti luminosi da collegare direttamente alla linea elettrica

- Tre selettori rotativi frontali che permettono di impostare:

1) Una delle 10 modalità di funzionamento
2) La scala temporale con un ampio campo di regolazione (0,3 s – 10 giorni) suddiviso in 1 s, 10 s, 1 min, 10 min, 1 h, 10 h, 1 giorno, 10 giorni. Sono inoltre disponibili le posizioni ON (sempre acceso) e OFF (sempre spento).
3) Regolazione fine della temporizzazione in percentuale

- Multi-voltage power supply 12…240 Vac / Vdc
- Nominal frequency 50–60 Hz
- Operating frequency range 0–500 Hz
- The external push-button input accepts signals with voltage from 12…240 Vac/Vdc
- Compatible with NPN or PNP sensors
- Power consumption 0.5 W
- High stability and precision in timing functions
- Relay output with dry contact
- Contact configuration 1 changeover contact (SPDT)
- Contact rating 10 A – 250 Vac
- Low-voltage internal circuit to ensure maximum safety
- Installation on 35 mm DIN rail
- Width 1 DIN module
- Screw terminals with rising cage clamp
- Conductor cross-section 0.3 to 2.5 mm^2
- Tightening torque 0.8 Nm
- ABS self-extinguishing V0 case
- Led illuminated push buttons to be connected directly to the electrical mains

- Three front rotary selectors allowing adjustment of:

1) One of 10 operating modes
2) Time scale with a wide adjustment range (0.3 s – 10 days), divided into 1 s, 10 s, 1 min, 10 min, 1 h, 10 h, 1 day, 10 days. ON (always ON) and OFF (always OFF) positions are also available.
3) Fine timing adjustment in percentage

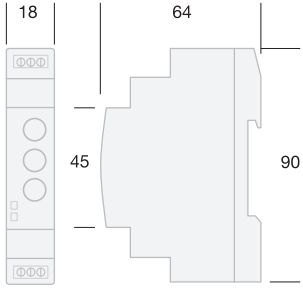

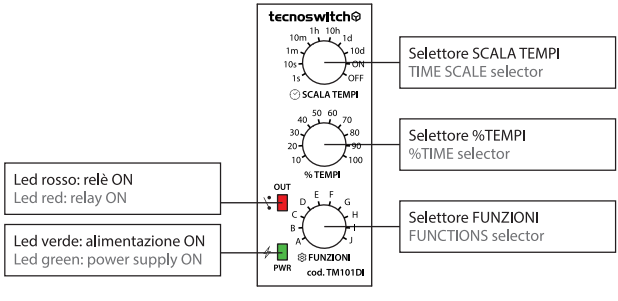

CODICE	INCANDESCENZA	ALOGENA	LED 230V	LED 12-24 Vdc	MODULI DIN	TIPO RELÈ	PESO
CODE	INCANDESCENT	HALOGEN	230V LED	LED 12-24 Vdc	DIN MODULES	RELÈ TYPE	WEIGHT
	W	W	W	W			g
TM101DI	2000	2000	500	300	1	Unipolare in scambio (SPDT) 10A Single pole changeover (SPDT) 10A	80

SCHEMA DI COLLEGAMENTO / CONNECTION DIAGRAMS

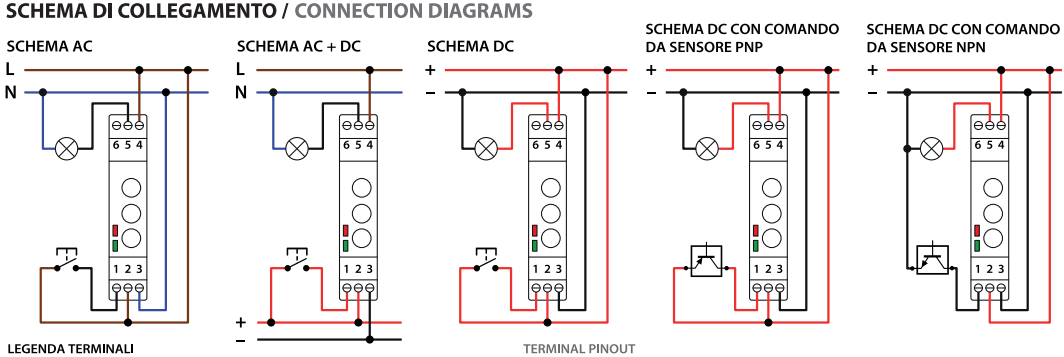

LEGENDA TERMINALI

1) Ingresso pulsante
2) Alimentazione L (AC) / + (DC)
3) Alimentazione N (AC) / - (DC)
4) Contatto relè comune
5) Contatto relè normalmente aperto (NA)
6) Contatto relè normalmente chiuso (NC)

TERMINAL PINOUT

1) Button input
2) Power supply L (AC) / + (DC)
3) Power supply N (AC) / - (DC)
4) Relay Common (COM)
5) Normally Open (NO) Relay Contact
6) Normally Closed (NC) Relay Contact

FUNZIONI SELEZIONABILI TRAMITE MANOPOLE ROTATIVE / SELECTABLE FUNCTIONS WITH ROTARY KNOB

A **Attivazione relè ritardata**
Delayed relay activation

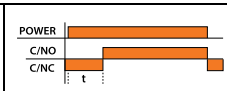

B **Disattivazione relè ritardata**
Delayed relay deactivation

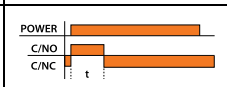

C **Funzione Ciclica con inizio OFF**
Cycling starting with OFF

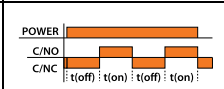

D **Funzione Ciclica con inizio ON**
Cycling starting with ON

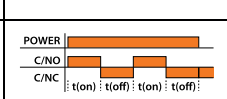

E **Attivazione relè alla chiusura del contatto pulsante e disattivazione ritardata all'apertura**
Instant relay ON on button closure, delayed OFF on button opening

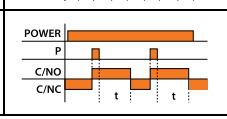

F **Attivazione temporizzata del relè alla chiusura del contatto pulsante**
Timed relay activation on button contact closure

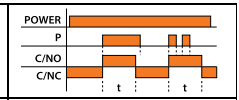

G **Attivazione temporizzata del relè all'apertura del contatto pulsante**
Timed relay activation on button contact opening

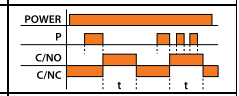

H **Attivazione ritardata del relè alla chiusura del contatto pulsante e disattivazione ritardata all'apertura**
Delayed relay activation on button closure, delayed relay OFF on button opening

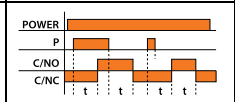

I **Relè a impulsi passo-passo**
Step relay

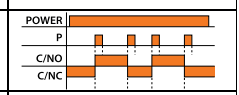

J **Generatore di impulso**
Pulse generator

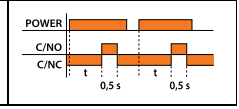

REGOLAZIONE TEMPI

Il temporizzatore dispone di due selettori per la regolazione dei tempi:

- La manopola SCALA TEMPI permette di impostare il fondo scala desiderato scegliendo tra dieci valori: 1s, 10s, 1min, 10min, 1h, 10h, 1d, 10d, ON, OFF;
- La manopola %TEMPI consente di definire il tempo di lavoro effettivo regolando il valore dal 10% al 100% del fondo scala selezionato, con incrementi del 10%.

TIME REGULATION

The timer features two selectors for time adjustment:

- The TIME SCALE knob allows you to set the desired full-scale range by choosing from ten values: 1s, 10s, 1min, 10min, 1h, 10h, 1d, 10d, ON, OFF;
- The TIME % knob allows you to define the actual operating time by adjusting the value from 10% to 100% of the selected full-scale with steps of 10%.

		% TEMPI									
		10%	20%	30%	40%	50%	60%	70%	80%	90%	100%
SCALA TEMPI	1s	0,3 s	0,4 s	0,5 s	0,5 s	0,6 s	0,7 s	0,8 s	0,8 s	0,9 s	1 s
	10s	1 s	2 s	3 s	4 s	5 s	6 s	7 s	8 s	9 s	10 s
	1m	6 s	12 s	18 s	24 s	30 s	36 s	42 s	48 s	54 s	1 min
	10m	1 min	2 min	3 min	4 min	5 min	6 min	7 min	8 min	9 min	10 min
	1h	6 min	12 min	18 min	24 min	30 min	36 min	42 min	48 min	54 min	1 h
	10h	1 h	2 h	3 h	4 h	5 h	6 h	7 h	8 h	9 h	10 h
	1d	2,4 h	4,8 h	7,2 h	9,6 h	12 h	14,4 h	16,8 h	19,2 h	21,6 h	24 h
	10d	1 g	2 g	3 g	4 g	5 g	6 g	7 g	8 g	9 g	10 g

tecnoswitch

Ai sensi del Decreto Legislativo n°49 del 14 Marzo 2014 "Attuazione della Direttiva 2012/19/UE sui rifiuti di apparecchiature elettriche ed elettroniche (RAEE)" Il simbolo del cassonetto barrato riportato sull'apparecchiatura indica che il prodotto alla fine della propria vita utile deve essere raccolto separatamente dagli altri rifiuti. L'utente dovrà , pertanto, conferire l'apparecchiatura integra dei componenti essenzial giunta a fine vita agli idonei centri di raccolta differenziata a seconda dei rifiuti elettronici ed elettrotecnici, oppure riconsegnarla al rivenditore al momento dell'acquisto di nuova apparecchiatura di tipo equivalente, in ragione di uno a uno, oppure 1 a zero per le apparecchiature aventi lato maggiore inferiore a 25cm. L'adeguata raccolta differenziata per l'invio successivo dell'apparecchiatura dismessa al riciclaggio, al trattamento e allo smaltimento ambientale compatibile contribuisce ad evitare possibili effetti negativi sull'ambiente e sulla salute favorendo il riciclo dei materiali di cui è composta l'apparecchiatura. Lo smaltimento abusivo del prodotto da parte dell'utente comporta sanzioni amministrative di cui al Decreto Legislativo N°49 del 14 Marzo 2014.

REV. 10-26